1305

1300

1420

1301

1305
Bitta in acciaio inox AISI 316.
Modello con rinforzo centrale.
Lucidatura a specchio.
Altre misure su richiesta.

Tipo	Dimensioni										
	a	b	c	d	e	f	g	h	l	m	s
A	400	125	160	70	450	110	130	110	90	M18	10
B	450	140	170	80	520	130	165	140	85	M24	12
C	500	200	180	90	600	140	205	150	100	M24	15

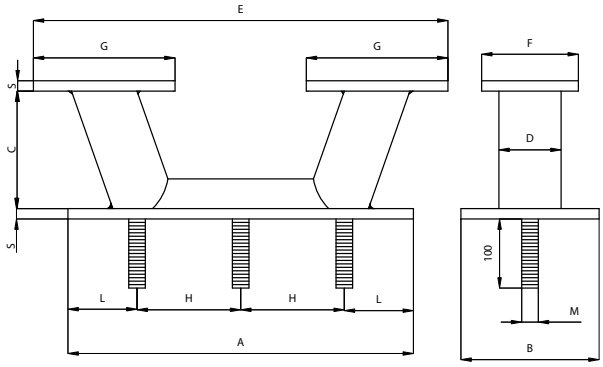

1300
Bitta in acciaio inox AISI 316 molto robusta.
Lucidatura a specchio.
Fusti realizzati in barra piena.

tipo	base mm	altezza mm	peso kg
A	200 x 50	80	1,4
B	250 x 65	100	1,9
C	300 x 80	120	5,5
D	350 x 95	135	9,8
E	420 x 125	150	12

1420
Galloccia in acciaio inox AISI 316.
Lucidatura a specchio.

Tipo	Lunghezza Totale mm	Altezza totale mm	Dimensione Tubo mm	Base mm
A	200	60	35 x 20	130 x 39
B	250	80	41 x 25	160 x 50
C	300	106	54 x 41	210 x 50

1301
Bitta in acciaio inox AISI 316.
Lucidatura a specchio. Tipo importazione.

tipo	base mm	altezza mm	peso kg
A	165 x 68	68	1,1
B	200 x 70	80	1,35
C	250 x 80	100	2,75
D	295 x 85	110	3,35
E	145 x 58	60	0,75